Produkt Dokument

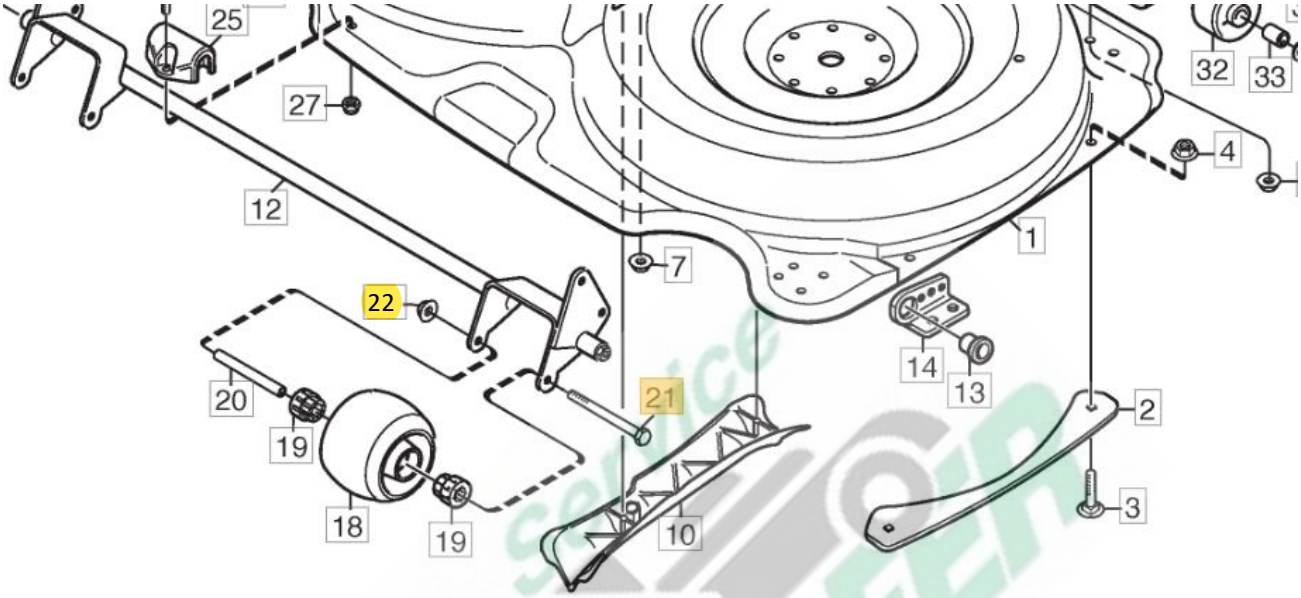

Bildposition Nr.: 21 / 22 Stk. erforderlich wird verbaut in

Produkt	Dokument
2105M (2004)	Handbedienelemente
2105M (2005)	Handbedienelemente
2105M (2006)	Handbedienelemente
2105M (2008)	Handbedienelemente
2125H (2005)	Handbedienelemente
2125H (2007)	Handbedienelemente
2125H (2008)	Handbedienelemente
2125M (2009)	Handbedienelemente
2135H (2009)	Handbedienelemente
2135H (2010)	Handbedienelemente

Produkt	Dokument
2135H (2011)	Handbedienelemente
2135H (2012)	Handbedienelemente
CARAVAN XM 110 10 5 (2006)	Handregulierung
CARAVAN XM 110 10,5/85 (2005)	Handregulierung
Castelgarden XM 160 HD (2012)	Handregulierung
CRONO 40 G (2008)	Holm
CRONO 40 G (2009)	Holm
CRONO 40 G (2011)	Holm
CRONO 40 G (2012)	Holm
CRONO 40 G (2013)	Holm
CRONO 40 RG (2008) [214010040/08]	Holm
CRONO 40 RG (2008) [214010040/09]	Holm
CRONO 40 RG (2009) [214010040/08]	Holm
CRONO 40 RG (2009) [214010040/09]	Holm
CRONO 40 RG (2010) [214010040/08]	Holm
CRONO 40 RG (2010) [214010040/09]	Holm
CRONO 40 RG (2011)	Holm
CRONO 50 G (2008)	Holm
CRONO 50 G (2009)	Holm
CRONO 50 G (2010)	Holm
CRONO 50 G (2012)	Holm
CRONO 50 H (2008)	Holm
CRONO 50 H (2009)	Holm
CRONO 50 H (2010)	Holm
CRONO 50 RB (2008)	Holm
CRONO 50 RB (2009)	Holm

Handel service DARNHOFER

Produkt	Dokument
CRONO 50 RB (2010)	Holm
CRONO 50 RB (2011)	Holm
CRONO 50 RB (2012)	Holm
CRONO 50R-B (2008)	Holm
CRONO 82R-HX (2008)	Holm
CRONO 82R-HX (2009)	Holm
FRONT DECK 92 (2006)	Rahmen
FRONT DECK XM 107 (2004)	Rahmen
FRONT DECK XM 107 (2005) [13-2930-38]	Rahmen
FRONT DECK XM 107 (2005) [13-2930-88]	Rahmen
FRONT DECK XM 107 (2006) [13-2930-39]	Rahmen
FRONT DECK XM 107 (2006) [13-2930-89]	Rahmen
FRONT DECK XM 92 (2004)	Rahmen
FRONT DECK XM 92 (2005) [13-2929-38]	Rahmen
FRONT DECK XM 92 (2005) [13-2929-88]	Rahmen
JB 20 (1999)	Führungsholm Rotoren
JB 30 (1991)	Bodenfräse
JB 30 (1992)	Bodenfräse
JB 30 (1993)	Bodenfräse
JB 30 (1994)	Monark J 30 Chassie
JB 30 (1995)	Führungsholm
JB 35 (1999)	Führungsholm
JB 35 (2000)	Führungsholm
JB 350 (2007)	Holm Rotoren
JB 51 (1995)	Führungsholm
JB 51 (1996)	Führungsholm

Handel service DARNHOFER

Produkt	Dokument
JB 51 (1997)	Führungsholm
JB 51 (1998)	Führungsholm
JB 51 (1999)	Führungsholm
JB 51 (2000)	Führungsholm
JE 30 (1997)	Führungsholm
JE 30 (1998)	Führungsholm
JE 30 (1999)	Führungsholm
MANOR 40 G (2008)	Holm
MANOR 40 RG (2009)	Holm
MANOR 40 RG (2010)	Holm
MANOR 40R-G (2009)	Holm
MANOR 40R-G (2010)	Holm
MANOR 50 G (2008)	Holm
MANOR 50 G (2009)	Holm
MANOR 50 H (2008) [216000033/MO8]	Holm
MANOR 50 H (2009)	Holm
MANOR 50 H (2010)	Holm
MANOR 50 RB (2009)	Holm
MANOR 50 RB (2010)	Holm
MANOR 82 RHX (2008)	Holm
MANOR 82 RHX (2009)	Holm
MANOR 82 RHX (2010)	Holm
MANOR 82R-HX (2008)	Holm
MB 03 - GD10718 (2008)	Holm
MB 03 - GD10718 (2011)	Holm
MONARK J30 (1994)	Monark J 30 Chassie

Handel service DARNHOFER

Produkt	Dokument
MONARK J30 (1995)	Führungsholm
MONARK J51 (1994)	Chassie
MOWER DECK 107 (2004)	Mähwerk 107 Cm Rahmen
MOWER DECK 107 (2005)	Mähwerk 107 Cm Rahmen
MOWER DECK 107 (2006)	Mähwerk 107 Cm Rahmen
MOWER DECK 107 (4WD) (2006)	Mähwerk 107 Cm Rahmen
MOWER DECK 92 (2004) [13-2929-97]	Mähwerk 92 Cm Rahmen
MOWER DECK 92 (2004) [13-2939-97]	Mähwerk 92 Cm Rahmen
MOWER DECK 92 (2005) [13-2929-98]	Mähwerk 92 Cm Rahmen
MOWER DECK 92 (2005) [13-2939-98]	Mähwerk 92 Cm Rahmen
MOWER DECK 92 (2006) [13-2929-99]	Mähwerk 92 Cm Rahmen
MOWER DECK 92 (2006) [13-2939-99]	Mähwerk 92 Cm Rahmen
MOWER DECK 92 (4WD) (2006)	Mähwerk 92 Cm Rahmen
PARK 10 (1993)	Motor Bremse
PARK 107M (2000) [13-2927-43]	Rahmen 107M
PARK 107M (2001) [13-2927-24]	Rahmen 107M
PARK 107M (2001) [13-2927-74]	Rahmen 107M
PARK 107M (2002) [13-2935-45]	Rahmen 107M
PARK 107M (2003)	Rahmen 107M
PARK 107M (2004) [13-2927-27]	Rahmen 107M
PARK 107M (2004) [13-2935-47]	Rahmen 107M
PARK 107M (2005) [13-2927-28]	Rahmen 107M
PARK 107M (2005) [13-2927-48]	Rahmen 107M
PARK 107M (2005) [13-2935-48]	Rahmen 107M
PARK 107M (2006)	Rahmen 107M
PARK 107M (ANSI) (2001)	Rahmen 107M

Produkt	Dokument
PARK 107M (ANSI) (2002)	Rahmen 107M
PARK 107M (ANSI) (2003) [13-2927-46]	Rahmen 107M
PARK 107M (ANSI) (2004)	Rahmen 107M
PARK 107M (ANSI) (2006) [13-2927-49]	Rahmen 107M
PARK 107M (ANSI) (2006) [13-2935-49]	Rahmen 107M
PARK 107M 4WD (2005)	Rahmen 107M
PARK 107M 4WD (2006)	Rahmen 107M
PARK 107M 4WD (ANSI) (2006) [13-2924-49]	Rahmen 107M
PARK 107M 4WD (ANSI) (2006) [13-2935-39]	Rahmen 107M
PARK 11 (1994) [13-1118-17]	Motor Brems
PARK 11 (1994) [13-1158-17]	Motor Brems
PARK 11 (1994) [13-1442-17]	Motor Brems
PARK 12 (1991) [13-1218-14]	Motor Bremse
PARK 12 (1991) [13-1258-14]	Motor Bremse
PARK 12 (1992) [13-1218-15]	Motor Bremse
PARK 12 (1992) [13-1258-15]	Motor Bremse
PARK 12 (1993)	Motor Bremse
PARK 12 (1995) [13-1168-18]	Motor Brems
PARK 12 (1995) [13-1442-18]	Motor Brems
PARK 12 (1996) [13-1168-19]	Motor Bremse
PARK 12 (1996) [13-1442-19]	Motor Bremse
PARK 12 (1997) [13-1168-20]	Motor Bremse
PARK 12 (1997) [13-1442-20]	Motor Bremse
PARK 12 (F) (1991)	Motor Bremse
PARK 12 (JP) (1991)	Motor Bremse
PARK 12 CLASSIC (1997)	Motor Bremse

Handel Service DARNHOFER

Produkt	Dokument
PARK 12 HST (1990)	Getriebe
PARK 12 HST (JP) (1991)	Getriebe
PARK 12 HST (JP) (1991)	Motor Bremse
PARK 12 JOKER (1997)	Motor Bremse
PARK 12HST (1990) [13-1318-12]	Getriebe
PARK 12HST (1990) [13-1358-12]	Getriebe
PARK 12HST (1991) [13-1318-13]	Motor Bremse
PARK 12HST (1991) [13-1358-13]	Getriebe
PARK 12HST (1991) [13-1358-13]	Motor Bremse
PARK 12HST (1992) [13-1318-14]	Getriebe
PARK 12HST (1992) [13-1318-14]	Motor Bremse
PARK 12HST (1992) [13-1358-14]	Getriebe
PARK 12HST (1992) [13-1358-14]	Motor Bremse
PARK 12HST (1993)	Motor Bremse
PARK 12HST (1993)	Transmission Hydrostatgetriebe
PARK 12HST (1994)	Motor Brems
PARK 12HST (F) (1990)	Getriebe
PARK 12HST (F) (1991)	Motor Bremse
PARK 13HST (1994)	Motor Brems
PARK 13HST (1995) [13-1358-18]	Motor Brems
PARK 13HST (1995) [13-1443-18]	Motor Brems
PARK 13HST (1996) [13-1358-19]	Motor Bremse
PARK 13HST (1997) [13-1443-20]	Motor Bremse
PARK 16 HST (1990)	Getriebe
PARK 16 HST (JP) (1991)	Getriebe
PARK 16 HST (JP) (1991)	Motor Bremse

Produkt	Dokument
PARK 16HST (1990) [13-1418-12]	Getriebe
PARK 16HST (1990) [13-1418-12]	Motor Bremse
PARK 16HST (1990) [13-1418-82]	Getriebe
PARK 16HST (1990) [13-1418-82]	Motor Bremse
PARK 16HST (1990) [13-1458-12]	Getriebe
PARK 16HST (1990) [13-1458-12]	Motor Bremse
PARK 16HST (1991) [13-1418-13]	Getriebe
PARK 16HST (1991) [13-1418-13]	Motor Bremse
PARK 16HST (1991) [13-1418-83]	Motor Bremse
PARK 16HST (1991) [13-1458-13]	Getriebe
PARK 16HST (1992) [13-1418-14]	Getriebe
PARK 16HST (1992) [13-1458-14]	Getriebe
PARK 16HST (1992) [13-1458-14]	Motor Brems
PARK 16HST (1993)	Motor Brems
PARK 16HST (1993)	Transmission Hydrostatgetriebe
PARK 16HST PRO (1994) [13-1441-17]	Motor Brems
PARK 16HST PRO (1994) [13-1458-17]	Motor Brems
PARK 16HST PRO (1995) [13-1441-18]	Motor Brems
PARK 16HST PRO (1995) [13-1458-18]	Motor Brems
PARK 16HST PRO (1996) [13-1446-19]	Motor Bremse
PARK 16HST PRO (1997) [13-1446-20]	Motor Bremse
PARK 16HST PRO (1997) [13-1458-20]	Motor Bremse
PARK 18HST MAGPRO (1996) [13-1818-19]	Motor Bremse
PARK 18HST MAGPRO (1997) [13-1448-20]	Motor Bremse
PARK 18HST MAGPRO (1997) [13-1818-20]	Motor Bremse
PARK 2002HST (1989) [13-1318-11]	Getriebe

Produkt	Dokument
PARK 2002HST (1989) [13-1358-11]	Getriebe
PARK 2002HST (SF) (1989)	Getriebe
PARK 92M (2002)	Rahmen
PARK 92M (2003)	Rahmen
PARK 92M (2004)	Rahmen
PARK 92M (2005)	Rahmen
PARK 92M (2006)	Rahmen
PARK 92M (ANSI) (2006)	Rahmen
PARK 92M 4WD (2006) [13-2933-39]	Rahmen
PARK 92M 4WD (2006) [13-2933-49]	Rahmen
PARK CLASSIC (1998) [13-1258-21]	Motor Bremse
PARK CLASSIC (1998) [13-1442-21]	Motor Bremse
PARK CLASSIC (1999) [13-1258-22]	Motor Bremse
PARK CLASSIC (1999) [13-1442-22]	Motor Bremse
PARK MILLENIUM 13HST (1999)	Motor Bremse
PARK PRESIDENT HST (1998) [13-1358-21]	Motor Bremse
PARK PRESIDENT HST (1998) [13-1443-21]	Motor Bremse
PARK PRESIDENT HST (1999) [13-1358-22]	Motor Bremse
PARK PRESIDENT HST (1999) [13-1443-22]	Motor Bremse
PARK PRESTIGE 4WD (2005)	Transmission
PARK PRO 16 (1998) [13-1446-21]	Motor (Ohne Katalysator) Bremse
PARK PRO 16 (1998) [13-1458-21]	Motor (Mit Katalysator) Bremse
PARK PRO 16 4WD (2005)	Transmission
PARK PRO 16 4WD (2006) [13-6241-12]	Transmission
PARK PRO 16 4WD (2006) [13-6241-42]	Transmission
PARK PRO 16 4WD (2007) [13-6241-13]	Transmission (Mekanische Teile)

Produkt	Dokument
PARK PRO 16 4WD (2007) [13-6241-43]	Transmission (Mekanische Teile)
PARK PRO 16 4WD (2008) [13-6241-43]	Getriebe
PARK PRO 16 4WD (2009)	Getriebe
PARK PRO 16 4WD (2010)	Getriebe
Park Pro 16 4WD (2011)	Getriebe
Park Pro 16 4WD (2012)	Getriebe
Park Pro 16 4WD (2013)	Getriebe
PARK PRO 16 OVERSEAS /4WD (2005)	Getriebe
PARK PRO 18 (1998) [13-1448-21]	Motor (Mit Katalysator) Bremse
PARK PRO 18 (1998) [13-1818-21]	Motor (Mit Katalysator) Bremse
Park Pro 18 4WD (2014)	Getriebe
Park Pro 18 4WD (ISO) (2014)	Getriebe
PARK PRO 20 4WD (2005)	Transmission
PARK PRO 20 4WD (2006) [13-6244-12]	Transmission
PARK PRO 20 4WD (2007) [13-6244-13]	Transmission (Mekanische Teile)
PARK PRO 20 4WD (2007) [13-6244-43]	Transmission (Mekanische Teile)
PARK PRO 20 4WD (2010)	Getriebe
PARK PRO 20 4WD (2011) [13-6273-16]	Getriebe
PARK PRO 20 4WD (2011) [13-6273-36]	Getriebe
PARK PRO 20 4WD OVERSEAS (2008)	Getriebe
PARK PRO 20 CAT (2002) [13-6221-24]	Rahmen 107M
PARK PRO 21 4 WD (2013)	Getriebe
PARK PRO 21 4 WD / FR (2013)	Getriebe
Park Pro 21 4WD (2014)	Getriebe
Park Pro 21 4WD (ISO) (2014)	Getriebe
PARK PRO 23 4WD (2010)	Getriebe

Produkt	Dokument
PARK PRO 25 4WD (2005)	Transmission
PARK PRO 25 4WD (2006) [13-6246-12]	Transmission
PARK PRO 25 4WD (2006) [13-6246-42]	Transmission
PARK PRO 25 4WD (2007) [13-6246-13]	Transmission (Mekanische Teile)
PARK PRO 25 4WD (2007) [13-6246-43]	Transmission (Mekanische Teile)
PARK PRO 25 4WD (2009) [13-6246-14]	Getriebe
PARK PRO 25 4WD (2009) [13-6246-15]	Getriebe
PARK PRO 25 4WD (2011)	Getriebe
PARK PRO 25 4WD (2012)	Getriebe
PARK PRO 25 4WD (2013)	Getriebe
PARK PRO 25 4WD (2014)	Getriebe
PARK PRO 25 4WD (FR) (2011)	Getriebe
PARK PRO 25 4WD (FR) (2012)	Getriebe
PARK PRO 25 4WD (FR) (2013)	Getriebe
PARK PRO 25 4WD OVERSEAS (2008)	Getriebe
Park Pro 340 IX (2016)	Transmission
Park Pro 340 IX (2017)	Transmission
Park Pro 340 IX (2018)	Transmission
Park Pro 340 IX (2019)	Transmission
Park Pro 340 IX (2020)	Transmission
Park Pro 340 IX (2021) [2F6430621/ST1]	Transmission
Park Pro 340 IX (2021) [2F6430621/ST1P]	Transmission
Park Pro 340 X (2015)	Getriebe
Park Pro 540 IX (2015)	Transmission
Park Pro 540 IX (2016)	Transmission
Park Pro 540 IX (2017)	Transmission

Handel service DARNHOFER

Produkt	Dokument
Park Pro 540 IX (2018)	Transmission
Park Pro 540 IX (2019)	Transmission
Park Pro 540 IX (2020)	Transmission
Park Pro 540 IX (2021) [2F6430831/ST1]	Transmission
Park Pro 740 IOX (2015)	Transmission
Park Pro 740 IOX (2016)	Transmission
Park Pro 740 IOX (2017)	Transmission
Park Pro 740 IOX (2018)	Transmission
Park Pro 740 IOX (2019)	Transmission
Park Pro 740 IOX (2020)	Transmission
Park Pro 740 IOX (2021) [2F6430931/ST1P]	Transmission
Park PRO 740 IOX (2022)	Transmission
PARK PRO 900 AWX (2022) [2F6430931/ST2]	Transmission
PARK PRO 900 WX (2022) [2F6430831/ST2]	Transmission
PARK PRO 900 WX (2022) [2F6430831/ST2P]	Transmission
PARK PRO BIVOJ (2009)	Getriebe
PARK PRO BIVOJ 4WD (2008)	Getriebe
PARK PRO SILVER (2008)	Getriebe
PARK PRO SVAN 4WD (2006)	Transmission
PARK PRO SVAN 4WD (2007)	Transmission (Mekanische Teile)
PARK PRO SVAN 4WD (2008)	Getriebe
PARK PRO SVAN 4WD (2009)	Getriebe
PARK PRO SVAN 4WD (2010)	Getriebe
PARK PRO SVAN 4WD (2011)	Getriebe
PARK PRO SVAN 4WD (2013)	Getriebe
PARK PRO SVAN 4WD (FR) (2011)	Getriebe

Handel Service DARNHOFER

Produkt	Dokument
PARK PRO SVAN 4WD (FR) (2012)	Getriebe
PARK PRO SVAN 4WD (FR) (2013)	Getriebe
READY (2004) [13-2715-14]	Handregulierung
READY (2004) [13-2715-84]	Handregulierung
READY (2005)	Handregulierung
READY (2006)	Handregulierung
READY (2007)	Handregulierung
READY (2008)	Handregulierung
READY (2010)	Handregulierung
READY AMBIANCE HST (2008)	Handregulierung
READY HST (2004)	Handbedienelemente
READY HST (2005)	Handbedienelemente
READY HST (2006)	Handbedienelemente
READY HST (2009)	Handregulierung
READY/VILLA 92M (2004)	Rahmen
READY/VILLA 92M (2006)	Rahmen
REPLACED BY 214010042/09 (2008)	Holm
SILEX 40 G (2008) [14-3111-11]	Bodenfräse
SILEX 40 G (2008) [214000042/08]	Holm
SILEX 40 G (2009) [14-3111-11]	Holm
SILEX 40 G (2009) [214000042/08]	Holm
SILEX 40 G (2010) [14-3111-11]	Holm
SILEX 40 G (2011) [14-3111-11]	Holm
SILEX 40 G (2011) [214000042/08]	Holm
SILEX 40 G (2012) [14-3111-11]	Holm
SILEX 40 G (2012) [214000042/08]	Holm

Produkt	Dokument
SILEX 40 RG (2009) [214010042/08]	Holm
SILEX 40 RG (2010) [214010042/09]	Holm
SILEX 40 RG (2011) [214010042/08]	Holm
SILEX 40 RG (2011) [214010042/09]	Holm
SILEX 40 RG (2012)	Holm
SILEX 40R-G (2008)	Holm
SILEX 50 G (2008) [14-3121-11]	Bodenfräse
SILEX 50 G (2008) [216000042/08]	Holm
SILEX 50 G (2011)	Holm
SILEX 50 G (2012)	Holm
SILEX 50 R-B (2008)	Holm
SILEX 50 RB (2011)	Holm
SILEX 50 RB (2012)	Holm
SILEX 50-H (2008) [14-3119-11]	Bodenfräse
SILEX 50-H (2008) [215000032/08]	Holm
SILEX 50-H (2009)	Holm
SILEX 50-H (2010)	Holm
SILEX 50R-B (2009)	Holm
SILEX 50R-B (2010)	Holm
SILEX 82 RHX (2008) [14-3141-11]	Holm
SILEX 82 RHX (2008) [218210132/08]	Holm
SILEX 82 RHX (2009) [218210132/08]	Holm
SILEX 82 RHX (2010) [14-3141-11]	Holm
SILEX 82 RHX (2010) [218210132/08]	Holm
SOLETT (SF) (1991) [13-1638-14]	Motor Bremse
ST 5266 PB TRAC (2014)	Kontrollen

Handel service DARNHOFER

Produkt	Dokument
ST 5266 PB TRAC (2015)	Kontrollen
ST 5266 PB TRAC (2016) [18-2872-11]	Kontrollen
ST 5266 PB TRAC (2017) [18-2872-11]	Kontrollen
ST 5266 PB TRAC (2018) [18-2872-11]	Kontrollen
TELLUS 40 BS (2007)	Holm
TELLUS 40 G (2010)	Holm
TELLUS 40 G (2011)	Holm
TELLUS 40 G (2012)	Holm
TELLUS 40 RG (2008)	Holm
TELLUS 40 RG (2009) [214010043/08]	Holm
TELLUS 40 RG (2009) [214010043/09]	Holm
TELLUS 40 RG (2010) [214010043/09]	Holm
TELLUS 40 RG (2012)	Holm
TELLUS 50 G (2009)	Holm
TELLUS 50 G (2010)	Holm
TELLUS 50 G (2011)	Holm
TELLUS 50 H (2008)	Holm
TELLUS 50 H (2009)	Holm
TELLUS 50 H (2010)	Holm
TELLUS 50 R BS (2007)	Holm
TELLUS 50 RB (2008)	Holm
TELLUS 50 RB (2009)	Holm
TELLUS 50 RB (2010)	Holm
TELLUS 50 RB (2011)	Holm
TELLUS 50 RB (2012)	Holm
TELLUS 82R-HX (2008)	Holm

Handel service DARNHOFER

Produkt	Dokument
TELLUS 82R-HX (2009)	Holm
Villa 105 (2011)	Handregulierung
VILLA 107M (2004) [13-2930-27]	Mähwerk 107M Rahmen
VILLA 107M (2005) [13-2930-28]	Mähwerk 107M Rahmen
VILLA 107M (2005) [13-2934-28]	Mähwerk 107M Rahmen
VILLA 107M (2006) [13-2930-29]	Mähwerk 107M Rahmen
VILLA 107M (2006) [13-2934-29]	Mähwerk 107M Rahmen
VILLA 12 (2007)	Handregulierung
VILLA 12 (2008)	Handregulierung
VILLA 12 (2009) [13-2717-13]	Handregulierung
VILLA 12 (2009) [13-2725-13]	Handregulierung
VILLA 12 (2010) [13-2717-14]	Handregulierung
VILLA 12 (2010) [13-2725-14]	Handregulierung
VILLA 12 (2011) [13-2717-15]	Handregulierung
VILLA 12 (2011) [13-2717-35]	Handregulierung
VILLA 12 (2012) [13-2717-11]	Handregulierung
VILLA 12 (2014) [13-2725-15]	Handregulierung
VILLA 12 (2014) [13-2725-35]	Handregulierung
Villa 12 (2016)	Handregulierung
Villa 12 (2017)	Handregulierung
Villa 12 (2018)	PTO
VILLA 12 (2019)	PTO
Villa 12 /FR (2012)	Handregulierung
VILLA 12 HST (2010) [13-2727-14]	Handregulierung
VILLA 12 HST (2010) [13-2729-14]	Handregulierung
VILLA 12 HST (2011) [13-2729-15]	Handregulierung

Händler Service DARNHOFER

Produkt	Dokument
VILLA 12 HST (2011) [13-2729-35]	Handregulierung
Villa 12 HST (2012)	Handregulierung
Villa 12 HST / FR (2012)	Handregulierung
Villa 13 (2015)	Handregulierung
Villa 13 (2018)	PTO
Villa 13 (2019)	PTO
Villa 13 (2021)	PTO
Villa 13 HST (2015)	Handregulierung
Villa 13 HST (2017)	PTO
Villa 13 HST (2018)	PTO
Villa 13 HST (2019)	PTO
VILLA 14 HST (2007)	Handregulierung
VILLA 14 HST (2008)	Handregulierung
VILLA 14 HST (2009) [13-2718-13]	Handregulierung
VILLA 14 HST (2009) [13-2718-14]	Handregulierung
VILLA 14 HST (2010)	Handregulierung
VILLA 14 HST (2011) [13-2718-34]	Handregulierung
Villa 14 HST (2012)	Handregulierung
VILLA 14 HST (2013)	Handregulierung
Villa 14 HST (2015)	Handregulierung
Villa 14 HST (2016)	Handregulierung
Villa 14 HST (2017)	Handregulierung
Villa 14 HST (2018)	PTO
VILLA 14 HST (2019)	PTO
VILLA 14 HST (2020)	PTO
Villa 14 HST / FR (2012)	Handregulierung

Produkt	Dokument
Villa 15 HST (2021) [2F2720541/ST1P]	PTO
VILLA 16 HST (2007)	Handregulierung
VILLA 16 HST (2008)	Handregulierung
VILLA 16 HST (2009)	Handregulierung
Villa 16 HST (2017)	Handregulierung
Villa 16 HST (2018)	PTO
VILLA 16 HST (2019)	PTO
Villa 16 HST (2020)	PTO
VILLA 92M (2001)	Rahmen
VILLA 92M (2005)	Rahmen
Villa Classic Green line (2012)	Handregulierung
Villa FM (Black line) (2014)	Handregulierung
VILLA II 107M (2002) [13-2930-25]	Rahmen
VILLA II 107M (2002) [13-2934-25]	Rahmen
VILLA II 107M (2003) [13-2930-26]	Rahmen
VILLA II 107M (2003) [13-2934-26]	Rahmen
VILLA II 92M (2002)	Rahmen
VILLA II 92M (2003)	Rahmen
Villa Silent (2010)	Handregulierung
Villa Silent (2011) [13-2728-14]	Handregulierung
Villa Silent (2011) [13-2728-34]	Handregulierung
Villa Silent (2012)	Handregulierung
Villa Silent (2013)	Handregulierung
Villa Silent (2014)	Handregulierung
Villa Silent (2015)	Handregulierung
Villa SILENT (2016)	Handregulierung

Handel service DARNHOFER

Produkt	Dokument
VILLA SPRING (2021) [2F2720421/S16]	PTO
VILLA SPRING (2021) [2F2720421/ST1P]	PTO
XM 110 (2004)	Handregulierung
XM 110 (2005)	Handregulierung
XM 110 (2006)	Handregulierung
XM 110 (2007)	Handregulierung
XM 130	Handregulierung
XM 130 (2006)	Handregulierung
XM 130 (2010) [13-2781-90]	Handregulierung
XM 130 (2010) [13-2784-90]	Handregulierung
XM 130 (2011) [13-2781-31]	Handregulierung
XM 130 (2011) [13-2781-91]	Handregulierung
XM 130 (2012)	Handregulierung
XM 130 (2015)	Handregulierung
XM 130 (2016)	Handregulierung
XM 130 (2018)	PTO
XM 130 (2020)	PTO
XM 130 HD (2004)	Handregulierung
XM 130 HD (2005) [13-2782-35]	Handregulierung
XM 140 HD	Handregulierung
XM 140 HD (2006) [13-2782-86]	Handregulierung
XM 140 HD (2007) [13-2782-37]	Handregulierung
XM 140 HD (2007) [13-2782-87]	Handregulierung
XM 140 HD (2008) [13-2782-38]	Handregulierung
XM 140 HD (2008) [13-2782-88]	Handregulierung
XM 140 HD (2010)	Handregulierung

Produkt	Dokument
XM 140 HD (2011) [13-2782-30]	Handregulierung
XM 140 HD (2011) [13-2782-90]	Handregulierung
XM 140 HD (2012)	Handregulierung
XM 140 HD (2015)	Handregulierung
XM 140 HD (2018)	PTO
XM 140 HD (2019)	PTO
XM 140 HD (2020)	PTO
XM 140 HD (2021)	PTO
XM 160 HD	Handregulierung
XM 160 HD (2004) [13-2783-34]	Handregulierung
XM 160 HD (2004) [13-2783-84]	Handregulierung
XM 160 HD (2004) [13-2783-87]	Handregulierung
XM 160 HD (2005) [13-2783-35]	Handregulierung
XM 160 HD (2005) [13-2783-85]	Handregulierung
XM 160 HD (2006) [13-2783-36]	Handregulierung
XM 160 HD (2007) [13-2783-37]	Handregulierung
XM 160 HD (2007) [13-2783-87]	Handregulierung
XM 160 HD (2008) [13-2783-38]	Handregulierung
XM 160 HD (2009)	Handregulierung
XM 160 HD (2010)	Handregulierung
XM 160 HD (2011) [13-2783-30]	Handregulierung
XM 160 HD (2011) [13-2783-90]	Handregulierung

Service
Handel
DARNHOFER