# Produkt Dokument

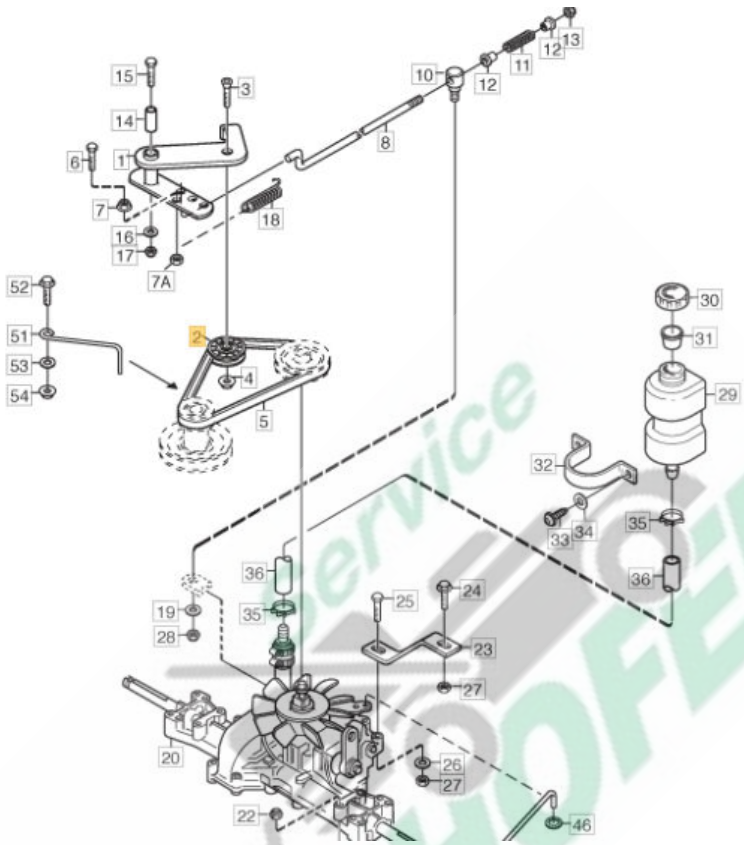


Bildposition Nr.: 2 wird verbaut in

| Produkt | Dokument |
|---|---|
| 4135H (2005) | Getriebe |
| 4135H (2006) | Transmission 2Wd |
| 4135H (2007) | Transmission 2Wd |
| 4135H (2008) [13-6102-79] | Transmission 2Wd |
| 4135H (2008) [13-6102-99] | Transmission 2Wd |
| 4140H (2009) | Transmission 2Wd |
| 4140H (2010) | Transmission 2Wd |
| 4155H (2004) | Getriebe |
| 4155H (2005) | Getriebe |

Handel Service DARNHOFER

| Produkt | Dokument |
| --- | --- |
| 4155H (2006) | Transmission 2Wd |
| 4155H (2007) | Transmission 2Wd |
| 4155H (2008) [13-6103-79] | Transmission 2Wd |
| 4155H (2008) [13-6103-99] | Transmission 2Wd |
| 4155H (2009) [13-6003-80] | Transmission 2Wd |
| 4155H (2009) [13-6003-81] | Transmission 2Wd |
| 4155H (2010) | Transmission 2Wd |
| 4155H (2011) | Transmission 2Wd |
| 4155H (2012) | Transmission 2Wd |
| 4155H 4WD (2006) | Transmission 4Wd (Mekanische Teile) |
| 4155H 4WD (2007) | Transmission 4Wd (Mekanische Teile) |
| 4155H 4WD (2008) [13-6104-79] | Transmission 4Wd (Mekanische Teile) |
| 4155H 4WD (2008) [13-6104-99] | Transmission 4Wd (Mekanische Teile) |
| 4155H 4WD (2009) [13-6004-80] | Transmission 4Wd (Mekanische Teile) |
| 4155H 4WD (2009) [13-6004-81] | Transmission 4Wd (Mekanische Teile) |
| 4155H 4WD (2010) | Transmission 4Wd (Mekanische Teile) |
| 4155H 4WD (2011) | Transmission 4Wd (Mekanische Teile) |
| 4155H 4WD (2012) | Transmission 4Wd (Mekanische Teile) |
| 4155H 4WD (2013) | Transmission 4Wd (Mekanische Teile) |
| Castelgarden XK 140 HD (2012) | Getriebe |
| Castelgarden XK4 160 HD (2010) | Transmission 4WD |
| Castelgarden XK4 160 HD (2011) | Transmission 4WD |
| Castelgarden XK4 160 HD (2012) | Transmission 4WD |
| Castelgarden XK4 160 HD (2013) | Transmission 4WD |
| Castelgarden XK4 160 HD (FR) (2012) | Transmission 4WD |
| Park 120 (2016) | Getriebe |

| Produkt | Dokument |
| --- | --- |
| Park 120 (2017) | Getriebegruppe |
| Park 123 (2013) | Getriebe |
| PARK 16 JUBILEE (2005) | Getriebe |
| PARK 16HST PRO (1994) [13-1441-17] | Getriebe |
| PARK 16HST PRO (1994) [13-1458-17] | Getriebe |
| PARK 16HST PRO (1995) [13-1441-18] | Getriebe |
| PARK 16HST PRO (1995) [13-1458-18] | Getriebe |
| PARK 16HST PRO (1996) [13-1446-19] | Getriebe |
| PARK 16HST PRO (1996) [13-1458-19] | Getriebe |
| PARK 16HST PRO (1997) [13-1446-20] | Getriebe |
| PARK 16HST PRO (1997) [13-1458-20] | Getriebe |
| PARK 18HST MAGPRO (1996) [13-1448-19] | Getriebe |
| PARK 18HST MAGPRO (1996) [13-1818-19] | Getriebe |
| PARK 18HST MAGPRO (1997) [13-1448-20] | Getriebe |
| PARK 18HST MAGPRO (1997) [13-1818-20] | Getriebe |
| Park 220 (2016) | Getriebe |
| Park 220 (2017) | Getriebegruppe |
| Park 320 (2016) | Transmission |
| Park 320 (2017) | Transmission |
| Park 320 M (2015) | Transmission |
| Park 320 MW (2015) | Transmission |
| Park 320 MW (2016) | Transmission |
| Park 320 MW (2017) | Transmission |
| Park 320 W (2017) | Transmission |
| Park 340 MWX (2015) | Getriebe |
| Park 340 MWX (2016) | Getriebe |

Handel Service DARNHOFER

| Produkt | Dokument |
| --- | --- |
| Park 340 MWX (2017) | Getriebe |
| Park 340 MX (2015) | Getriebe |
| Park 340 X (2016) | Getriebe |
| Park 340 X (2017) | Getriebe |
| Park 420 (2016) | Getriebe |
| Park 420 (2017) | Getriebe |
| Park 420 LM (2014) | Getriebe |
| Park 420 LM (2015) | Getriebe |
| Park 420 P (2015) | Getriebe |
| Park 420 P (2016) | Getriebe |
| Park 420 P (2017) | Getriebe |
| Park 520 Anniversary (2014) | Getriebe |
| Park 520 DP (2014) | Getriebe |
| Park 520 DP (2015) | Getriebe |
| Park 520 DP (2016) | Getriebe |
| Park 520 DP (2017) | Getriebe |
| Park 520 L (2014) | Getriebe |
| Park 520 L (ISO) (2014) | Getriebe |
| Park 520 P (2015) | Getriebe |
| Park 520 P (2016) | Getriebe |
| Park 520 P (2017) | Getriebe |
| Park 540 DPX (2014) | Getriebe |
| Park 540 DPX (2015) | Getriebe |
| Park 540 DPX (2016) | Getriebe |
| Park 540 DPX (2017) | Getriebe |
| Park 540 LPX (2014) | Getriebe |

Handel service DARNHOFER

| Produkt | Dokument |
|---|---|
| Park 540 LPX (2015) | Getriebe |
| Park 540 LPX (ISO) (2014) | Getriebe |
| Park 540 PX (2016) | Getriebe |
| Park 540 PX (2017) | Getriebe |
| Park 540 X (2016) | Getriebe |
| Park 540 X (2017) | Getriebe |
| Park 620 PW (2014) | Getriebe |
| Park 620 PW (2014) (ISO)<br>Park 620 PW (ISO) | Getriebe |
| Park 620 W (2014) | Getriebe |
| Park 720 PW (2015) | Getriebe |
| Park 720 PW (2016) | Getriebe |
| Park 720 PW (2017) | Getriebe |
| Park 720 W (2016) | Getriebe |
| Park 740 PWX (2014) | Getriebe |
| Park 740 PWX (2015) | Getriebe |
| Park 740 PWX (2016) | Getriebe |
| Park 740 PWX (2017) | Getriebe |
| Park 740 PWX (ISO) (2014) | Getriebe |
| Park 740 WX (2014) | Getriebe |
| Park 740 WX (2015) | Getriebe |
| Park 740 WX (ISO) (2014) | Getriebe |
| Park 75 YEARS LIMITED EDITION (2009) | Getriebe |
| Park Champion (2010) | Getriebe |
| PARK COMFORT (2002) | Getriebe |
| PARK COMFORT (2003) [13-6113-24] | Getriebe |
| PARK COMFORT (2003) [13-6143-44] | Getriebe |

| Produkt | Dokument |
|---|---|
| PARK COMFORT (2004) | Getriebe |
| PARK COMFORT (2005) [13-6122-11] | Getriebe |
| PARK COMFORT (2005) [13-6122-41] | Getriebe |
| PARK COMFORT (2006) | Getriebe |
| PARK COMFORT (2007) | Getriebe |
| PARK COMFORT (2008) | Getriebe |
| PARK COMFORT (2009) | Getriebe |
| PARK COMFORT (OVERSEAS) (2002) | Getriebe |
| PARK COMFORT (OVERSEAS) (2004) | Getriebe |
| PARK COMPACT 14 (2007) [13-6102-18] | Getriebe |
| PARK COMPACT 14 (2007) [13-6102-58] | Getriebe |
| PARK COMPACT 14 (2008) | Getriebe |
| PARK COMPACT 14 (2009) [13-6102-21] | Getriebe |
| PARK COMPACT 14 (2009) [13-6109-20] | Getriebe |
| PARK COMPACT 14 (2010) [13-6102-21] | Getriebe |
| PARK COMPACT 14 (2010) [13-6102-31] | Getriebe |
| PARK COMPACT 14 (2010) [13-6109-21] | Getriebe |
| PARK COMPACT 14 (2011) [13-6102-21] | Getriebe |
| PARK COMPACT 14 (2011) [13-6102-31] | Getriebe |
| PARK COMPACT 14 (2012) [13-6102-21] | Getriebe |
| PARK COMPACT 14 (2012) [13-6102-31] | Getriebe |
| PARK COMPACT 14 (2013) | Getriebe |
| PARK COMPACT 14 (2014) | Transmission |
| PARK COMPACT 14 /FR (2013) | Getriebe |
| PARK COMPACT 14 /FR (2014) | Getriebe |
| PARK COMPACT 16 (2007) [13-6103-18] | Getriebe |

Handel service DARNHOFER

| Produkt | Dokument |
|---|---|
| PARK COMPACT 16 (2007) [13-6103-48] | Getriebe |
| PARK COMPACT 16 (2008) | Getriebe |
| PARK COMPACT 16 (2009) | Getriebe |
| PARK COMPACT 16 (2010) [13-6103-21] | Getriebe |
| PARK COMPACT 16 (2010) [13-6103-31] | Getriebe |
| PARK COMPACT 16 (2011) [13-6103-21] | Getriebe |
| PARK COMPACT 16 (2011) [13-6103-31] | Getriebe |
| PARK COMPACT 16 (2012) | Getriebe |
| PARK COMPACT 16 (2013) | Getriebe |
| PARK COMPACT 16 (2014) | Transmission |
| PARK COMPACT 16 / FR (2013) | Getriebe |
| PARK COMPACT 16 / FR (2013) [13-6103-33] | Getriebe |
| PARK COMPACT 16 / FR (2014) | Transmission |
| PARK COMPACT 16 / FR (2014) [13-6103-33] | Transmission |
| PARK COMPACT 16 4WD (2007) [13-6104-18] | Getriebe |
| PARK COMPACT 16 4WD (2007) [13-6104-48] | Getriebe |
| PARK COMPACT 16 4WD (2008) [13-6104-19] | Getriebe |
| PARK COMPACT 16 4WD (2008) [13-6104-49] | Getriebe |
| PARK COMPACT 16 4WD (2009) [13-6104-19] | Getriebe |
| PARK COMPACT 16 4WD (2009) [13-6104-20] | Getriebe |
| PARK COMPACT 16 4WD (2009) [13-6104-49] | Getriebe |
| PARK COMPACT 16 4WD (2011) | Getriebe |
| PARK COMPACT 16 4WD (2012) | Getriebe |
| PARK COMPACT 16 4WD (2013) | Getriebe |
| PARK COMPACT 16 4WD (2014) | Getriebe |
| PARK COMPACT 4WD (2006) | Transmission (Mekanische Teile) |

| Produkt | Dokument |
|---|---|
| PARK COMPACT HST (2004) | Getriebe |
| PARK COMPACT HST (2005) [13-6102-16] | Getriebe |
| PARK COMPACT HST (2005) [13-6103-16] | Getriebe |
| PARK COMPACT HST (2006) [13-6102-17] | Getriebe |
| PARK COMPACT HST (2006) [13-6102-47] | Getriebe |
| PARK COMPACT HST (2006) [13-6103-17] | Getriebe |
| PARK COMPACT SILENT (2012) | Getriebe |
| PARK COMPACT SILENT (2013) | Getriebe |
| PARK COMPACT SILENT (2014) | Transmission |
| PARK COMPACT SILENT GREEN LINE (2012) | Getriebe |
| PARK COMPACT SILENT GREEN LINE (2013) | Getriebe |
| PARK COMPACT WM14 (2007) | Getriebe |
| PARK DIESEL (2006) | Getriebe |
| PARK DIESEL (2007) | Getriebe |
| PARK DIESEL (2008) | Getriebe |
| PARK DIESEL (2009) | Getriebe |
| PARK DIESEL (2010) | Getriebe |
| PARK DIESEL 4WD (2006) | Transmission (Mekanische Teile) |
| PARK DIESEL 4WD (2007) | Getriebe |
| PARK DIESEL 4WD (2008) | Getriebe |
| PARK EXCELLENT (2005) | Getriebe |
| PARK EXCELLENT 16 (2007) | Getriebe |
| PARK EXCELLENT 16 (2008) | Getriebe |
| PARK EXCELLENT 16 (2009) | Getriebe |
| PARK EXCELLENT 16 (2013) | Getriebe |
| PARK EXCELLENT STIGA (2011) | Getriebe |

Handel Service DARNHOFER

| Produkt | Dokument |
|---|---|
| PARK FAIRWAY 18 (2008) | Getriebe |
| PARK FARMER (2005) | Getriebe |
| PARK JUBILEE (2004) | Getriebe |
| Park Plus /FR (2011) | Getriebe |
| Park Plus /FR (2012) | Getriebe |
| Park Plus /FR (2013) | Getriebe |
| PARK PLUS STIGA (2011) | Getriebe |
| PARK PLUS STIGA (2012) | Getriebe |
| PARK PLUS STIGA (2013) | Getriebe |
| PARK PLUS UNLIMITED (2011) | Getriebe |
| PARK POWER (2002) | Getriebe |
| PARK POWER (2003) | Getriebe |
| PARK POWER (2004) | Getriebe |
| Park Power (2011) | Getriebe |
| PARK POWER 16 4WD (2013) | Getriebe |
| PARK POWER 18 (2007) | Getriebe |
| PARK POWER 4WD (2007) [13-6194-23] | Transmission (Mek) |
| PARK POWER 4WD (2007) [13-6196-23] | Transmission (Mek) |
| PARK POWER 4WD (2009) | Getriebe |
| Park Power 4WD (Campaign) (2012) | Getriebe |
| Park Power 4WD (Campaign) (2013) | Getriebe |
| PARK POWER 4WD (CZ) (2007) | Getriebe |
| PARK PRESIDENT (2000) [13-6113-11] | Getriebe |
| PARK PRESIDENT (2000) [13-6113-41] | Getriebe |
| PARK PRESIDENT (2001) [13-6113-12] | Getriebe |
| PARK PRESIDENT (2001) [13-6113-42] | Getriebe |

| Produkt | Dokument |
|---|---|
| PARK PRESIDENT (2002) | Getriebe |
| PARK PRESIDENT (2003) [13-6113-14] | Getriebe |
| PARK PRESIDENT (2003) [13-6113-44] | Getriebe |
| PARK PRESIDENT (2004) | Getriebe |
| PARK PRESIDENT (2006) | Getriebe |
| PARK PRESIDENT (OVERSEAS) (2002) | Getriebe |
| PARK PRESIDENT (OVERSEAS) (2004) | Getriebe |
| PARK PRESIDENT 14 (2007) | Getriebe |
| PARK PRESIDENT 14 (2008) | Getriebe |
| PARK PRESIDENT 14 (2009) | Getriebe |
| PARK PRESIDENT 14 (2010) | Getriebe |
| PARK PRESTIGE 18 4WD (2010) | Getriebe |
| PARK PRESTIGE 4WD (2005) | Transmission |
| PARK PRESTIGE 4WD (2006) [13-6185-12] | Transmission (Mekanische Teile) |
| PARK PRESTIGE 4WD (2006) [13-6185-42] | Transmission (Mekanische Teile) |
| PARK PRESTIGE 4WD (2007) [13-6185-13] | Getriebe |
| PARK PRESTIGE 4WD (2007) [13-6185-43] | Getriebe |
| PARK PRESTIGE 4WD (2008) [13-6185-14] | Getriebe |
| PARK PRESTIGE 4WD (2008) [13-6185-44] | Getriebe |
| PARK PRESTIGE 4WD (2009) | Getriebe |
| PARK PRESTIGE 4WD (2011) | Getriebe |
| PARK PRESTIGE 4WD (2012) | Getriebe |
| PARK PRESTIGE 4WD (2013) | Getriebe |
| PARK PRESTIGE 4WD (FR) (2011) | Getriebe |
| PARK PRESTIGE 4WD (FR) (2012) | Getriebe |
| PARK PRESTIGE 4WD (FR) (2013) | Getriebe |

Handel Service DARNHOFER

| Produkt | Dokument |
|---|---|
| PARK PRESTIGE 4WD OVERSEAS | Getriebe |
| PARK PRO 16 (1998) [13-1446-21] | Getriebe |
| PARK PRO 16 (1998) [13-1458-21] | Getriebe |
| PARK PRO 16 (1999) [13-1446-22] | Getriebe |
| PARK PRO 16 (1999) [13-1458-22] | Getriebe |
| PARK PRO 16 (2000) [13-6216-11] | Getriebe |
| PARK PRO 16 (2000) [13-6216-41] | Getriebe |
| PARK PRO 16 (2001) [13-6216-12] | Getriebe |
| PARK PRO 16 (2001) [13-6216-42] | Getriebe |
| PARK PRO 16 (2002) | Getriebe |
| PARK PRO 16 (2003) [13-6216-14] | Getriebe |
| PARK PRO 16 (2003) [13-6216-44] | Getriebe |
| PARK PRO 16 (2004) | Getriebe |
| PARK PRO 16 (2005) | Getriebe |
| PARK PRO 16 (OVERSEAS) (2002) | Getriebe |
| PARK PRO 16 (OVERSEAS) (2004) | Getriebe |
| PARK PRO 16 4WD (2005) | Transmission |
| PARK PRO 16 4WD (2006) [13-6241-12] | Transmission |
| PARK PRO 16 4WD (2006) [13-6241-42] | Transmission |
| PARK PRO 16 4WD (2007) [13-6241-13] | Transmission (Mekanische Teile) |
| PARK PRO 16 4WD (2007) [13-6241-43] | Transmission (Mekanische Teile) |
| PARK PRO 16 4WD (2008) [13-6241-14] | Getriebe |
| PARK PRO 16 4WD (2008) [13-6241-43] | Getriebe |
| PARK PRO 16 4WD (2009) | Getriebe |
| PARK PRO 16 4WD (2010) | Getriebe |
| Park Pro 16 4WD (2011) | Getriebe |

Handel Service DARNHOFER

| Produkt | Dokument |
|---|---|
| Park Pro 16 4WD (2012) | Getriebe |
| Park Pro 16 4WD (2013) | Getriebe |
| PARK PRO 16 OVERSEAS (2005) | Getriebe |
| PARK PRO 16 OVERSEAS /4WD (2005) | Getriebe |
| PARK PRO 18 (1998) [13-1448-21] | Getriebe |
| PARK PRO 18 (1998) [13-1818-21] | Getriebe |
| PARK PRO 18 (1999) [13-1448-22] | Getriebe |
| PARK PRO 18 (1999) [13-1818-22] | Getriebe |
| PARK PRO 18 (2000) [13-6218-11] | Getriebe |
| PARK PRO 18 (2000) [13-6218-41] | Getriebe |
| PARK PRO 18 (2001) [13-6218-12] | Getriebe |
| PARK PRO 18 (2001) [13-6218-42] | Getriebe |
| PARK PRO 18 (2002) | Getriebe |
| Park Pro 18 4WD (2014) | Getriebe |
| Park Pro 18 4WD (ISO) (2014) | Getriebe |
| PARK PRO 20 (2000) [13-6221-11] | Getriebe |
| PARK PRO 20 (2000) [13-6221-41] | Getriebe |
| PARK PRO 20 (2001) [13-6221-12] | Getriebe |
| PARK PRO 20 (2001) [13-6221-42] | Getriebe |
| PARK PRO 20 (2002) | Getriebe |
| PARK PRO 20 (2003) [13-6221-14] | Getriebe |
| PARK PRO 20 (2003) [13-6221-44] | Getriebe |
| PARK PRO 20 (2004) | Getriebe |
| PARK PRO 20 (OVERSEAS) (2002) | Getriebe |
| PARK PRO 20 (OVERSEAS) (2004) | Getriebe |
| PARK PRO 20 4WD (2005) | Transmission |

Handel service DARNHOFER

| Produkt | Dokument |
|---|---|
| PARK PRO 20 4WD (2006) [13-6244-12] | Transmission |
| PARK PRO 20 4WD (2006) [13-6244-42] | Transmission |
| PARK PRO 20 4WD (2007) [13-6244-13] | Transmission (Mekanische Teile) |
| PARK PRO 20 4WD (2007) [13-6244-43] | Transmission (Mekanische Teile) |
| PARK PRO 20 4WD (2008) | Getriebe |
| PARK PRO 20 4WD (2009) | Getriebe |
| PARK PRO 20 4WD (2010) | Getriebe |
| PARK PRO 20 4WD (2011) [13-6273-16] | Getriebe |
| PARK PRO 20 4WD (2011) [13-6273-36] | Getriebe |
| PARK PRO 20 4WD OVERSEAS (2008) | Getriebe |
| PARK PRO 20 CAT (2002) [13-6221-23] | Getriebe |
| PARK PRO 20 CAT (2002) [13-6221-24] | Getriebe |
| PARK PRO 20 CAT (2003) | Getriebe |
| PARK PRO 20 CAT (2004) | Getriebe |
| PARK PRO 21 4 WD (2013) | Getriebe |
| PARK PRO 21 4 WD / FR (2013) | Getriebe |
| Park Pro 21 4WD (2014) | Getriebe |
| Park Pro 21 4WD (ISO) (2014) | Getriebe |
| PARK PRO 23 4WD (2010) | Getriebe |
| PARK PRO 25 4WD (2005) | Transmission |
| PARK PRO 25 4WD (2006) [13-6246-12] | Transmission |
| PARK PRO 25 4WD (2006) [13-6246-42] | Transmission |
| PARK PRO 25 4WD (2007) [13-6246-13] | Transmission (Mekanische Teile) |
| PARK PRO 25 4WD (2007) [13-6246-43] | Transmission (Mekanische Teile) |
| PARK PRO 25 4WD (2008) | Getriebe |
| PARK PRO 25 4WD (2009) [13-6246-14] | Getriebe |

Handel Service DARNHOFER

| Produkt | Dokument |
| --- | --- |
| PARK PRO 25 4WD (2009) [13-6246-15] | Getriebe |
| PARK PRO 25 4WD (2011) | Getriebe |
| PARK PRO 25 4WD (2012) | Getriebe |
| PARK PRO 25 4WD (2013) | Getriebe |
| PARK PRO 25 4WD (2014) | Getriebe |
| PARK PRO 25 4WD (FR) (2011) | Getriebe |
| PARK PRO 25 4WD (FR) (2012) | Getriebe |
| PARK PRO 25 4WD (FR) (2013) | Getriebe |
| Park Pro 25 4WD (ISO) (2014) | Getriebe |
| PARK PRO 25 4WD OVERSEAS (2008) | Getriebe |
| Park Pro 340 IX (2016) | Transmission |
| Park Pro 340 IX (2017) | Transmission |
| Park Pro 340 X (2015) | Getriebe |
| Park Pro 540 IX (2015) | Transmission |
| Park Pro 540 IX (2016) | Transmission |
| Park Pro 540 IX (2017) | Transmission |
| Park Pro 740 IOX (2015) | Transmission |
| Park Pro 740 IOX (2016) | Transmission |
| Park Pro 740 IOX (2017) | Transmission |
| PARK PRO BIVOJ (2009) | Getriebe |
| PARK PRO BIVOJ 4WD (2008) | Getriebe |
| PARK PRO DIESEL (2002) | Getriebe |
| PARK PRO DIESEL (2003) | Getriebe |
| PARK PRO DIESEL (2004) | Getriebe |
| PARK PRO DIESEL (2005) | Getriebe |
| PARK PRO SILVER (2008) | Getriebe |

Handel Service DARNHOFER

| Produkt | Dokument |
|---|---|
| PARK PRO SILVER (2010) | Getriebe |
| PARK PRO SVAN 4WD (2006) | Transmission |
| PARK PRO SVAN 4WD (2007) | Transmission (Mekanische Teile) |
| PARK PRO SVAN 4WD (2008) | Getriebe |
| PARK PRO SVAN 4WD (2009) | Getriebe |
| PARK PRO SVAN 4WD (2010) | Getriebe |
| PARK PRO SVAN 4WD (2011) | Getriebe |
| PARK PRO SVAN 4WD (2012) | Getriebe |
| PARK PRO SVAN 4WD (2013) | Getriebe |
| PARK PRO SVAN 4WD (FR) (2011) | Getriebe |
| PARK PRO SVAN 4WD (FR) (2012) | Getriebe |
| PARK PRO SVAN 4WD (FR) (2013) | Getriebe |
| PARK RANGER (2008) [13-6179-04] | Getriebe |
| PARK RANGER (2008) [13-6193-04] | Getriebe |
| PARK RANGER (2009) [13-6179-05] | Getriebe |
| PARK RANGER (2009) [13-6193-05] | Getriebe |
| PARK RANGER SVAN (2010) | Getriebe |
| Park Ranger Svan (2011) | Getriebe |
| Park Ranger Svan (2011) | Getriebe |
| Park Ranger Svan (2012) | Getriebe |
| Park Ranger Svan (2013) | Getriebe |
| Park Ranger Svan (FR) (2011) | Getriebe |
| Park Ranger Svan (FR) (2012) | Getriebe |
| Park Ranger Svan (FR) (2013) | Getriebe |
| PARK RESIDENCE 4WD (2009) [13-6178-15] | Getriebe |
| PARK RESIDENCE 4WD (2009) [13-6199-15] | Getriebe |

Handel service DARNHOFER

| Produkt | Dokument |
| --- | --- |
| PARK RESIDENCE 4WD (2010) | Getriebe |
| Park Residence 4WD (2011) | Getriebe |
| Park Residence 4WD (2012) | Getriebe |
| Park Residence 4WD (2013) | Getriebe |
| PARK RESIDENCE 4WD (FR) (2011) | Getriebe |
| PARK RESIDENCE 4WD (FR) (2012) | Getriebe |
| PARK RESIDENCE 4WD (FR) (2013) | Getriebe |
| PARK ROYAL | Getriebe |
| PARK ROYAL (2000) [13-6114-11] | Getriebe |
| PARK ROYAL (2000) [13-6114-41] | Getriebe |
| PARK ROYAL (2001) [13-6114-12] | Getriebe |
| PARK ROYAL (2001) [13-6114-42] | Getriebe |
| PARK ROYAL (2002) | Getriebe |
| PARK ROYAL (2003) [13-6114-14] | Getriebe |
| PARK ROYAL (2003) [13-6114-44] | Getriebe |
| PARK ROYAL (2004) | Getriebe |
| PARK ROYAL (2005) [13-6123-11] | Getriebe |
| PARK ROYAL (2005) [13-6123-41] | Getriebe |
| PARK ROYAL (2006) | Getriebe |
| PARK ROYAL (2007) | Getriebe |
| PARK ROYAL (2008) | Getriebe |
| PARK ROYAL (OVERSEAS) (2002) | Getriebe |
| PARK ROYAL (OVERSEAS) (2004) | Getriebe |
| PARK ROYAL 4WD (2011) | Getriebe |
| PARK ROYAL 4WD (2012) | Getriebe |
| PARK ROYAL 4WD (2013) | Getriebe |

Handel service DARNHOFER

| Produkt | Dokument |
| --- | --- |
| PARK ROYAL 4WD (FR) (2011) | Getriebe |
| PARK ROYAL 4WD (FR) (2012) | Getriebe |
| PARK ROYAL 4WD (FR) (2013) | Getriebe |
| PARK SILENT (2008) | Getriebe |
| PARK SILENT 14 (2009) | Getriebe |
| PARK SILENT 14 (2011) | Getriebe |
| PARK UNLIMITED (IT) (2007) | Getriebe |
| PARK UNLIMITED 14 (2007) | Getriebe |
| PARK UNLIMITED 14 (2008) | Getriebe |
| PARK UNLIMITED 14 (2009) | Getriebe |
| PARK UNLIMITED 4WD (IT) (2007) | Getriebe |
| PARK UNLIMITED PLUS (2008) | Getriebe |
| PARK UNLIMITED PLUS (2009) | Getriebe |
| Villa 320 HST (2013) | Getriebe |
| Villa 320 HST (2014) | Getriebe |
| Villa 320 HST (2015) | Getriebe |
| Villa 320 HST (2015) | Getriebe |
| Villa 320 HST STIGA (2013) | Getriebe |
| Villa 320 HST STIGA (2014) | Getriebe |
| Villa 520 HST (2013) | Getriebe |
| Villa 520 HST (2014) | Getriebe |
| Villa 520 HST (2015) | Getriebe |
| Villa 520 HST (2015) | Getriebe |
| Villa 520 HST STIGA (2013) | Getriebe |
| Villa 520 HST STIGA (2014) | Getriebe |
| XK 140 HD | Getriebe |

Handel service DARNHOFER

| Produkt | Dokument |
| --- | --- |
| XK 140 HD (2008) | Getriebe |
| XK 140 HD (2009) | Getriebe |
| XK 140 HD (2010) [13-6102-91] | Getriebe |
| XK 140 HD (2010) [13-6116-91] | Getriebe |
| XK 140 HD (2011) | Getriebe |
| XK 140 HD (2015) | Transmission |
| XK 16 /CZ (2007) | Getriebe |
| XK 16 4WD /CZ (2007) | Transmission 4WD |
| XK 160 HD (2008) | Getriebe |
| XK 160 HD (2009) | Getriebe |
| XK 160 HD (2010) | Getriebe |
| XK 160 HD (2011) [13-6103-01] | Getriebe |
| XK 160 HD (2011) [13-6103-91] | Getriebe |
| XK 160 HD (2012) [13-6103-01] | Getriebe |
| XK 160 HD (2012) [13-6103-91] | Getriebe |
| XK 160 HD (2015) | Transmission |
| XK 160 HD / CA | Getriebe |
| XK 160 HD / CA (2007) | Getriebe |
| XK 160 HD / CA (2008) | Transmission 4WD |
| XK 160 HD /RU (2007) | Getriebe |
| XK4 160 HD | Transmission 4WD |
| XK4 160 HD (2011) | Transmission 4WD |
| XK4 160 HD (2015) | Getriebe |
| XK4 160 HD /CA | Transmission 4WD |
| XK4 160 HD /CA (2007) | Transmission 4WD |
| XK4 160 HD /CA (2008) | Transmission 4WD |

| Produkt | Dokument |
| --- | --- |
| XK4 160 HD /FR (2011) | Transmission 4WD |
| XK4 160 HD /FR (2012) | Transmission 4WD |
| XK4 160 HD /FR (2013) | Transmission 4WD |
| XK4 160 HD /RU (2007) | Transmission 4WD |
| XK4 160 HD /RU (2008) | Transmission 4WD |
| XK4 160 HD /RU (2009) | Transmission 4WD |
| XKH4 165 HD (2009) | Transmission 4WD |
| XKH4 165 HD (2010) | Getriebe |
| XKH4 180 HD | Getriebe |
| XKH4 180 HD (2010) | Getriebe |

Handel Service DARNHOFER